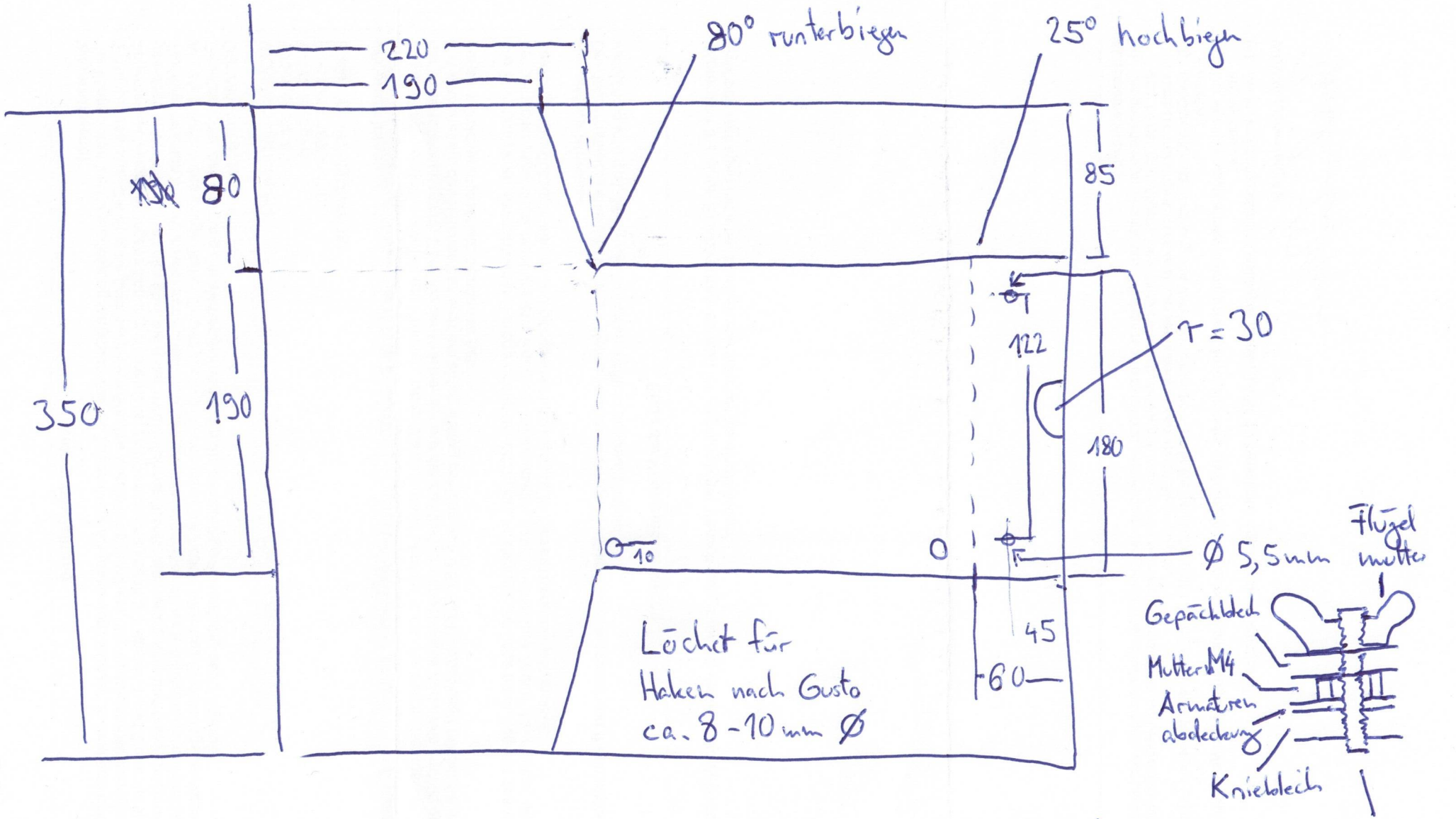

Gepäckblech KR51
Al 2-3 mm
Pappschablone empfohlen
alle Maße mm, nicht maßstäblich